MOTOROLA SOLUTIONS

WIRELESS RSM VEHICULAR CHARGER PMLN6716_

MN000316A01-BB

MOTOROLA, MOTO, MOTOROLA SOLUTIONS and the Stylized M logo are trademarks or registered trademarks of Motorola Trademark Holdings, LLC and are used under license. All other trademarks are the property of their respective owners.
© 2014 and 2024 Motorola Solutions, Inc. All rights reserved.
Printed in

en-US

IMPORTANT SAFETY INSTRUCTIONS

This document contains important safety and operating instructions. Please read these instructions carefully and save them for future reference.

Before using the battery charger, read all the instructions and cautionary markings on (1) the vehicular charger, (2) the battery, and (3) the Wireless RSM.

WARNING

1. To reduce risk on injury, charge only the rechargeable Motorola Solutions-authorized batteries listed in Table 1. Other batteries may explode, causing personal injury or damage.
2. Use of accessories not recommended by Motorola Solutions may result in risk of fire, electric shock, or injury.
3. To reduce risk of fire, electric shock, or injury, do not operate the vehicular charger if it has been broken or damaged in any way. Take it to a qualified Motorola Solutions service representative.
4. Do not disassemble the vehicular charger; it is not repairable and replacement parts are not available. Disassembly of the vehicular charger may result in risk of electrical shock or fire.
5. To reduce risk of electric shock, unplug the vehicular charger from the CLA outlet before attempting any maintenance or cleaning.

Tabla 1

Kit (Part) Number	Platform/Description
PMNN4461_	Battery, Standard Li-Ion 1750M1800T

OPERATIONAL SAFETY GUIDELINES

- Equipment shall be used in vehicle and in dry condition. Keep in mind that rain or snow can reach the equipment i.e. through an open vehicle window.
- Ensure the Wireless RSM with attached battery or battery alone is dry before inserting into the Vehicular Charger.
- Maximum ambient temperature around the power supply equipment must not exceed 60°C (140°F).
- Prevent foreign objects or fluids from getting into equipment.

OPERATING SPECIFICATIONS

Vehicular Charger
Input voltage range: 10.8 Vdc to 33.0 Vdc

Battery Charging Interface
Max output voltage: 4.20 Vdc

Warranty

The Vehicular Charger is covered under Motorola Solutions one year limited warranty. If your charger is defective, please contact your Motorola Solutions Partner where the unit was purchased. Order a Replacement Charging Kit if necessary.

For product-related questions, contact:
1-800-927-2744 (US and Canada)
+49-30-6686-1555 (European Repair and Service Centre)
(5) 257-6700 or (571) 602-1111 (Latin America)
1-800-88-0089 (Asia Dealer Support Line)

fr-CA

NOTICE DE SÉCURITÉ IMPORTANTE

Ce document contient d'importantes directives relatives à la sécurité et au fonctionnement de l'appareil. Veuillez lire attentivement cette notice et la conserver pour vous y référer ultérieurement.

Avant d'utiliser le chargeur de batterie, lisez toutes les directives et les marquages d'avertissement sur (1) le chargeur pour véhicule, (2) la batterie et (3) le RSM sans fil.

AVERTISSEMENT

1. Afin de réduire les risques de blessure, ne chargez que les batteries rechargeables agréées Motorola Solutions apparaissant dans le Tableau 1. Les batteries non agréées pourraient exploser et causer des blessures corporelles ou d'autres dommages.
2. L'utilisation d'accessoires non recommandés par Motorola Solutions pourrait occasionner des risques d'incendie, de choc électrique ou de blessure.
3. Pour réduire le risque d'incendie, de choc électrique ou de blessure, n'utilisez pas le chargeur pour véhicule s'il est brisé ou endommagé de quelque manière que ce soit. Apportez-le à un technicien Motorola Solutions qualifié.
4. Ne désassemblez pas le chargeur pour véhicule. Il ne peut être réparé et aucune pièce de rechange n'est disponible. Le désassemblage du chargeur pour véhicule pourrait occasionner des risques de choc électrique ou d'incendie.
5. Pour réduire les risques de choc électrique, débranchez le chargeur pour véhicule de la prise avant de procéder à une maintenance ou à un nettoyage.

Tableau 1

Numéro de trousse (pièce)	Plateforme/description
PMNN4461_	Batterie lithium-ion standard, 1750M1800T

DIRECTIVES D'UTILISATION SÉCURITAIRE

- L'équipement doit être utilisé dans un véhicule et en condition sèche. Gardez à l'esprit que la pluie et la neige peuvent atteindre l'équipement, par exemple à travers la fenêtre ouverte du véhicule.
- Assurez-vous que le RSM sans fil avec sa batterie ou la batterie seule sont secs avant de les insérer dans le chargeur pour véhicule.
- La température ambiante maximale autour du bloc d'alimentation ne doit pas dépasser 60 °C (140 °F).
- Évitez toute pénétration dans l'équipement de corps étrangers et de fluides.

SPÉCIFICATIONS DE FONCTIONNEMENT

Chargeur pour véhicule
Plage de tensions d'entrée : 10,8 V c. c. à 33,0 V c. c.

Interface de chargement de la batterie
Tension de sortie max. : 4,20 V c. c.

Garantie

Le chargeur pour véhicule est couvert par la garantie limitée d'un an de Motorola Solutions. Si votre chargeur est défectueux, veuillez communiquer avec le partenaire Motorola Solutions auprès duquel vous avez acheté l'unité. Commandez un chargeur de remplacement si nécessaire.

Pour toute question relative aux produits, composez le
1 800 927-2744 (États-Unis et Canada)
+49-30-6686-1555 (centre européen de service et de réparation)
(5) 257-6700 ou (571) 602-1111 (Amérique latine)
1 800 88-0089 (ligne d'assistance des détaillants d'Asie)

es-LA

INSTRUCCIONES DE SEGURIDAD IMPORTANTES

El presente documento contiene instrucciones de seguridad y funcionamiento importantes. Lea estas instrucciones atentamente y consérvelas para referencia futura.

Antes de usar el cargador de la batería, lea todas las instrucciones y las marcas de advertencia en (1) el cargador vehicular, (2) la batería y (3) el RSM inalámbrico.

ADVERTENCIA

1. Para reducir el riesgo de lesiones, cargue solo las baterías recargables autorizadas por Motorola Solutions que se indican en la tabla 1. Otras baterías pueden explotar, lo que causaría lesiones personales o daños.
2. El uso de accesorios no recomendados por Motorola Solutions puede ocasionar riesgo de incendio, descarga eléctrica o lesiones.
3. Para reducir el riesgo de incendio, descarga eléctrica o lesiones, no haga funcionar el cargador vehicular si está roto o dañado. Llévelo a un representante de mantenimiento de Motorola Solutions calificado.
4. No desarme el cargador vehicular. No se puede reparar y no hay piezas de repuesto disponibles. Desarmar el cargador vehicular puede provocar el riesgo de descarga eléctrica o incendio.
5. Para reducir el riesgo de descarga eléctrica, desenchufe el cargador vehicular de la toma de corriente del Adaptador para encendedor de cigarrillos (CLA, Cigarette Lighter Adapter) antes de intentar realizar cualquier mantenimiento o limpieza.

Tabla 1

Número (de pieza) del kit	Plataforma/ Descripción
PMNN4461_	Batería de ion de litio estándar 1750M1800T

PAUTAS DE SEGURIDAD OPERATIVA

- Los equipos deberán utilizarse en el vehículo y en condiciones secas. Tenga en cuenta que la lluvia o la nieve pueden llegar al equipo, por ejemplo, mediante una ventana abierta en el vehículo.
- Compruebe que el RSM inalámbrico con batería o batería independiente esté seco antes de insertarlo en el cargador vehicular.
- La temperatura ambiente máxima alrededor del equipo de alimentación no debe exceder los 60 °C (140 °F).
- Evite que objetos extraños o líquidos ingresen al equipo.

ESPECIFICACIONES DEL FUNCIONAMIENTO

Cargador vehicular
Rango del voltaje de entrada: 10,8 VCC a 33 VCC

Interfaz de carga de la batería
Voltaje de salida máx.: 4,20 VCC

Garantía

El cargador vehicular está cubierto por la garantía limitada de un año de Motorola Solutions. Si el cargador está defectuoso, póngase en contacto con el socio de Motorola Solutions donde adquirió la unidad. Solicite un kit de carga de repuesto según sea necesario.

Para preguntas relacionadas con el producto, póngase en contacto al:
1-800-927-2744 (EE. UU. y Canadá)
+49-30-6686-1555 (Centro europeo de reparación y servicio)
(5) 257-6700 o al (571) 602-1111 (Latinoamérica)
1-800-88-0089 (Línea de soporte a distribuidores en Asia)

pt-BR

INSTRUÇÕES IMPORTANTES DE SEGURANÇA

Este documento contém instruções importantes de segurança e operação. Leia estas instruções cuidadosamente e guarde-as para consulta futura.

Antes de usar o carregador de bateria, leia todas as instruções e marcações de precaução no carregador veicular (1), na bateria (2) e no RSM sem fio (3).

AVISO

1. Para reduzir o risco de ferimentos, carregue somente baterias autorizadas Motorola Solutions recarregáveis relacionadas na Tabela 1. Outras baterias podem explodir, causando ferimentos ou danos pessoais.
2. O uso de acessórios não autorizados pela Motorola Solutions pode resultar em risco de incêndio, choque elétrico ou ferimentos.
3. Para reduzir o risco de incêndio, choque elétrico ou ferimentos, não utilize o carregador veicular se ele estiver quebrado ou danificado de alguma forma. Leve-o a um representante de assistência técnica Motorola Solutions qualificado.
4. Não desmonte o carregador veicular, ele não pode ser consertado e não há peças de reposição disponíveis.
A desmontagem do carregador veicular pode resultar em risco de choque elétrico ou incêndio.
5. Para reduzir o risco de choque elétrico, remova o plugue do carregador veicular da tomada de CLA antes de realizar qualquer tipo de limpeza ou manutenção.

Tabela 1

Número do kit (peça)	Plataforma/Descrição
PMNN4461_	Bateria de íons de lítio padrão 1750M1800T

DIRETRIZES DE SEGURANÇA OPERACIONAL

- O equipamento deverá ser utilizado no veículo e no seco. Lembre-se de que chuva ou neve pode entrar em contato com o equipamento, ou seja, através de uma janela aberta de veículo.
- Certifique-se de que o RSM sem fio com uma bateria anexa ou uma bateria isolada esteja seco antes de inseri-lo no carregador veicular.
- A temperatura máxima do ambiente em volta do equipamento da fonte de alimentação não deve ser superior a 60°C (140°F).
- Evite que objetos estranhos ou líquidos entrem no equipamento.

ESPECIFICAÇÕES DE OPERAÇÃO

Carregador veicular
Faixa de tensão de entrada: 10,8 VCC a 33,0 VCC

Interface de carregamento da bateria
Tensão máxima de saída: 4,20 VCC

Garantia

O carregador veicular é coberto pela garantia limitada de um ano da Motorola Solutions. Se o carregador estiver com defeito, entre em contato com
seu parceiro Motorola Solutions onde a unidade foi adquirida. Solicite um kit de carregamento de reposição se necessário.

Para dúvidas relacionadas ao produto, entre em contato com:
1-800-927-2744 (EUA e Canadá)
+49-30-6686-1555 (Centro Europeu de Reparo e Serviço)
(5) 257-6700 ou (571) 602-1111 (América Latina)
1-800-88-0089 (Linha de Suporte do Fornecedor da Ásia)

ko-KR

주요 안전 지침

이 문서는 주요 안전 지침 및 작동 지침을 수록하고 있습니다. 지침을 주의 깊게 읽으신 후 향후 참고 자료로 활용하기 위해 보관하여 주십시오.

배터리 충전기를 사용하기 전에 (1) 차량용 충전기, (2) 배터리, (3) 무선 RSM에 대한 지침과 주의사항을 모두 숙지하십시오.

1. 부상 위험을 줄이려면 표 1에 나열된 Motorola Solutions 인증 충전식 배터리만 사용하십시오. 다른 배터리는 폭발할 수 있으므로 신체적 부상이나 피해를 입을 수 있습니다.

경 고

2 Motorola Solutions 에서 권장하지 않는 액세서리를 사용하는 경우, 화재, 감전 또는 부상의 위험이 있습니다.
3. 화재, 감전 또는 부상의 위험을 줄이기 위해, 차량용 충전기가 고장 났거나 손상된 채로 사용하지 마십시오. 공인된 Motorola Solutions 서비스 담당자에게 가져 가십시오.
4. 차량용 충전기를 분해하지 마십시오. 수리와 부품 교환이 불가합니다. 차량용 충전기를 분해하는 경우 감전 또는 화재의 위험이 있습니다.
5. 유지보수나 청소 시 감전될 수 있으므로 항상 사전에 CLA 콘센트에서 차량용 충전기 플러그를 뽑도록 하십시오.

표 1

키트(부품) 번호	플랫폼/설명
PMNN4461_	배터리, 표준 용량 리튬이온 1750M1800T

작동 안전 지침

- 장비는 건조한 상태에서, 차량에 사용해야 합니다. 차량의 열린 창을 통해 장비에 비나 눈이 닿을 수 있다는 점에 주의하십시오.
- 차량용 충전기에 삽입하기 전 배터리가 부착된 무선 RSM 또는 배터리가 건조한 상태인지 확인하십시오.
- 전원 공급 장치의 주변 온도는 최대 60°C(140°F)를 초과하면 안 됩니다.
- 장비에 이물질이나 액체가 들어가지 않도록 주의하십시오.

작동 사양

차량용 충전기
입력 전압 범위: 10.8Vdc~33.0Vdc

배터리 충전 인터페이스
최대 출력 전압: 4.20vdc

보증

차량용 충전기에는 Motorola Solutions 의 1년 제한 보증이 적용됩니다. 충전기에 결함이 있을 경우 제품을 구입한 Motorola Solutions 파트너에 문의하십시오. 필요한 경우 교체용 충전 키트를 주문하십시오.

제품 관련 질문은 아래로 문의하십시오.

1-800-927-2744(미국 및 캐나다)

+49-30-6686-1555(유럽 수리 및 서비스 센터)

(5) 257-6700 또는 (571) 602-1111(라틴 아메리카)

1-800-88-0089 (아시아 판매 지원 센터)

de-DE

WICHTIGE SICHERHEITSANWEISUNGEN

Dieses Dokument enthält wichtige Sicherheits- und Betriebsanweisungen. Lesen Sie diese Bedienungsanleitung sorgfältig durch, und bewahren Sie sie für eine spätere Verwendung auf.

Lesen Sie vor der Verwendung des Akkuladegeräts sämtliche Anweisungen und Warnhinweise auf (1) dem Kfz-Ladegerät, (2) dem Akku und (3) dem Wireless RSM.

WARNUNG

1. Um die Verletzungsgefahr zu minimieren, laden Sie nur von Motorola Solutions autorisierte Akkus (siehe Tabelle 1). Andere Akkus können explodieren sowie Personen- und Sachschäden verursachen.
2. Die Verwendung von Zubehör, das nicht von Motorola Solutions empfohlen wird, kann zu Feuer, Stromschlägen oder Verletzungen führen.
3. Um das Risiko von Feuer, Stromschlägen oder Verletzungen zu minimieren, verwenden Sie das Kfz-Ladegerät nicht in defektem oder beschädigtem Zustand. Wenden Sie sich an einen qualifizierten Motorola Solutions Kundendienstmitarbeiter.
4. Demontieren Sie das Gerät nicht. Das Kfz-Ladegerät kann nicht repariert werden, und es sind keine Ersatzteile verfügbar. Die Demontage des Kfz-Ladegeräts kann zu Feuer oder Stromschlägen führen.
5. Ziehen Sie das Kfz-Ladegerät aus dem Zigarettenanzünder, bevor Sie versuchen, das Gerät zu warten oder zu reinigen, um Stromschläge zu vermeiden.

Tabelle 1

Kit-/Teilenummer	Plattform/Beschreibung
PMNN4461_	Akku, Standard Lithium-Ionen 1750M1800T

SICHERHEITSRICHTLINIEN FÜR DEN BETRIEB

- Das Gerät sollte im Fahrzeug und in trockenem Zustand verwendet werden. Beachten Sie, dass das Gerät auch beispielsweise durch Regen oder Schnee über ein geöffnetes Fenster im Fahrzeug nass werden kann.
- Stellen Sie vor dem Einsetzen in das Kfz-Ladegerät sicher, dass das Wireless RSM mit angeschlossenem Akku bzw. nur der Akku trocken ist.
- Die max. Umgebungstemperatur für das Netzteil darf 60 °C nicht übersteigen.
- Verhindern Sie, dass Fremdkörper oder Flüssigkeiten in das Gerät gelangen.

TECHNISCHE DATEN

Kfz-Ladegerät
Eingangsspannungsbereich: 10,8 bis 33,0 V DC

Akkuladeschnittstelle
Max. Ausgangsspannung: 4,20 V DC

GARANTIE

Das Kfz-Ladegerät wird durch die einjährige beschränkte Garantie von Motorola Solutions abgedeckt. Wenn Ihr Ladegerät defekt ist, wenden Sie sich bitte an den Motorola Solutions-Partner, bei dem Sie das Gerät erworben haben. Bestellen Sie bei Bedarf ein neues Ladekit.

Für produktbezogene Fragen wenden Sie sich an:
1-800-927-2744 an. (USA und Kanada)
+49-30-6686-1555 (Europäisches Reparatur- und Servicezentrum)
(5) 257-6700 oder (571) 602-1111 (Lateinamerika)
1-800-88-0089 (Händler-Support Asien)

es-ES

INSTRUCCIONES IMPORTANTES DE SEGURIDAD

Este documento contiene instrucciones importantes de uso y seguridad. Lea estas instrucciones atentamente y guárdelas para poder consultarlas en un futuro.

Antes de usar el cargador de batería, lea todas las instrucciones y señales de precaución sobre (1) el cargador para vehículos, (2) la batería y (3) el altavoz remoto (RSM) inalámbrico.

ADVERTENCIA

1. Para reducir el riesgo de lesión, cargue sólo las baterías recargables autorizadas por Motorola Solutions que figuran en la Tabla 1. Otras baterías podrían explotar, causando lesiones personales y daños.
2. El uso de accesorios no recomendados por Motorola Solutions puede provocar un riesgo de incendio, descarga eléctrica o lesión.
3. Para reducir el riesgo de incendio, descarga eléctrica o lesión, no utilice el cargador para vehículos si está roto o ha resultado dañado de algún modo. Llévelo a un representante del servicio técnico oficial de Motorola Solutions.
4. No desmonte el cargador para vehículos, ya que no es posible repararlo y no hay piezas de repuesto disponibles. Si desmonta el cargador para vehículos hay riesgo de que se produzcan descargas eléctricas o incendios.
5. Para evitar las descargas eléctricas, desenchufe el cargador para vehículos de la toma de CLA antes de realizar cualquier tipo de actividad de mantenimiento o limpieza.

Tabla 1

Número (de pieza) del kit	Plataforma/Descripción
PMNN4461_	Batería, de ion-litio estándar 1750M1800T

DIRECTRICES DE USO SEGURO

- Los equipos deberán utilizarse en un vehículo y en condiciones secas. Téngalo en cuenta por si la lluvia o la nieve puede llegar al equipo a través de las ventanas del vehículo.
- Asegúrese de que el RSM inalámbrico con la batería conectada o la batería en sí estén secos antes de insertarlos en el cargador para vehículos.
- La temperatura ambiente máxima alrededor del equipo de suministro de alimentación no debe superar los 60 °C (140 °F).
- Evite la introducción de líquidos u objetos extraños en el equipo.

ESPECIFICACIONES DE FUNCIONAMIENTO

Cargador para vehículos
Rango de voltaje de entrada: de 10,8 V CC a 33,0 V CC

Interfaz de carga de la batería
Voltaje de salida máximo: 4,20 V CC

Garantía

El cargador para vehículos está cubierto por la garantía limitada de un año de Motorola Solutions. Si el cargador es defectuoso, póngase en contacto con el socio de Motorola Solutions donde adquirió la unidad. Solicite un kit de carga de repuesto si es necesario.

Para preguntas relacionadas con el producto, puede ponerse en contacto con Motorola Solutions en:

1-800-927-2744 (EE. UU. y Canadá)
+49-30-6686-1555 (Centro de servicio y reparaciones europeo)
(5) 257-6700 o (571) 602-1111 (América Latina)
1-800-88-0089 (Línea de soporte para distribuidores en Asia)

fr-FR

CONSIGNES DE SÉCURITÉ IMPORTANTES

Ce document contient des consignes d'utilisation et de sécurité importantes. Veuillez les lire attentivement et les conserver pour vous y référer ultérieurement.

Avant d'utiliser le chargeur de batterie, lisez toutes les instructions et mises en garde figurant sur (1) le chargeur pour véhicule, (2) la batterie et (3) le microphone haut-parleur distant sans fil.

AVERTISSEMENT

1. Pour réduire le risque de blessure, chargez uniquement des batteries rechargeables agréées par Motorola Solutions et répertoriées dans le tableau 1. Des batteries non agréées risqueraient d'exploser et de provoquer des dommages matériels ou corporels.
2. L'utilisation d'accessoires non agréés par Motorola Solutions peut présenter un risque d'incendie, de décharge électrique ou de blessure.
3. Afin de réduire les risques d'incendie, de décharge électrique et de blessure, n'utilisez pas le chargeur pour véhicule s'il est cassé ou endommagé. Confiez-le à un représentant de service Motorola Solutions agréé.
4. Ne démontez pas le chargeur pour véhicule ; il ne peut pas être réparé et des pièces de rechange ne sont pas disponibles. Le démontage du chargeur pour véhicule peut entraîner un risque d'électrocution ou d'incendie.
5. Pour éviter tout risque d'électrocution, débranchez le chargeur pour véhicule de la prise allume-cigare avant de tenter d'effectuer toute opération d'entretien ou de nettoyage.

Tableau 1

Référence du kit	Plateforme/description
PMNN4461_	Batterie lithium-ion standard 1750M1800T

CONSIGNES DE SÉCURITÉ LORS DE L'UTILISATION

- L'équipement doit être utilisé dans un véhicule et dans un environnement sec. Veillez à ce que la pluie et la neige ne puissent pas atteindre l'équipement, par exemple à travers la fenêtre ouverte du véhicule.
- Assurez-vous que le microphone haut-parleur distant sans fil équipé de la batterie ou que la batterie seule est bien sec/sèche avant son insertion dans le chargeur pour véhicule.
- La température ambiante maximale autour du bloc d'alimentation ne doit pas dépasser 60 °C (140 °F).
- Évitez toute pénétration de corps étrangers et de fluides dans l'équipement.

SPÉCIFICATIONS D'UTILISATION

Chargeur pour véhicule
Gamme de tensions d'entrée : 10,8 à 33 VCC

Interface de chargement de la batterie
Tension de sortie max. : 4,2 VCC

Garantie

Le chargeur pour véhicule est couvert par la garantie limitée d'un an de Motorola Solutions. Si le chargeur est défectueux, contactez le partenaire Motorola Solutions auprès duquel vous avez acheté le produit. Si nécessaire, commandez un kit de chargement de rechange.

Pour toute question liée aux produits, contactez-nous au :
1-800-927-2744 (États-Unis et Canada)
+49-30-6686-1555 (Centre de service et de réparation européen)
(5) 257-6700 ou (571) 602-1111 (Amérique latine)
1-800-88-0089 (Ligne d'assistance fournisseur pour l'Asie)

it-IT

ISTRUZIONI IMPORTANTI SULLA SICUREZZA

Questo documento contiene importanti istruzioni sulla sicurezza e il funzionamento. Leggere attentamente queste istruzioni e conservarle come riferimento futuro.

Prima di utilizzare il caricabatteria, leggere tutte le istruzioni e gli avvisi riportati su (1) il caricatore veicolare, (2) la batteria e (3) il microfono-altoparlante remoto (RSM) wireless.

ATTENZIONE

1. Per ridurre il rischio di danni personali, ricaricare esclusivamente batterie ricaricabili autorizzate Motorola Solutions, riportate nella Tabella 1. Batterie di altro tipo potrebbero esplodere, causando danni a persone o cose.
2. L'utilizzo di accessori non consigliati da Motorola Solutions può causare rischi di incendio, scossa elettrica o danni personali.
3. Per ridurre il rischio di incendio, scossa elettrica o danni personali, non utilizzare il caricatore veicolare se risulta rotto o danneggiato. È necessario, invece, recarsi presso un rappresentante dell'assistenza tecnica di Motorola Solutions.
4. Non disassemblare il caricatore veicolare, in quanto non può essere riparato e i pezzi di ricambio non sono disponibili. Il disassemblaggio del caricatore veicolare può causare rischi di scosse elettriche o incendi.
5. Per ridurre il rischio di scossa elettrica, scollegare il caricatore veicolare dalla presa accendisigari (CLA) prima di eseguire qualsiasi operazione di manutenzione o pulizia.

Tabella 1

Part number del kit	Piattaforma/ Descrizione
PMNN4461_	Batteria agli ioni di litio standard: 1750M1800T

LINEE GUIDA PER UN UTILIZZO SICURO

- L'apparecchiatura deve essere utilizzata all'interno del veicolo e deve essere asciutta. Tenere presente che la pioggia o la neve possono raggiungere l'apparecchiatura, ad esempio attraverso un finestrino aperto del veicolo.
- Assicurarsi che il microfono-altoparlante remoto (RSM) wireless con batteria collegata o la sola batteria siano asciutti prima di inserirli nel caricatore veicolare.
- La temperatura ambiente massima intorno all'apparecchiatura collegata alla fonte di alimentazione non deve superare i 60° C.
- Evitare che oggetti estranei o liquidi penetrino nell'apparecchiatura.

SPECIFICHE DI FUNZIONAMENTO

Caricatore veicolare
Intervallo della tensione di ingresso: da 10,8 a 33 V cc

Interfaccia di ricarica della batteria
Tensione di uscita massima: 4,20 V cc

Garanzia

Il caricatore veicolare è coperto dalla garanzia limitata Motorola Solutions valida un anno. Se il caricabatteria è difettoso, contattare il partner Motorola Solutions presso cui l'unità è stata acquistata. Se necessario, ordinare un kit di ricarica sostitutivo.

Per domande relative al prodotto, contattare:
1-800-927-2744 (Stati Uniti e Canada)
+49-30-6686-1555 (Centro di riparazione e assistenza europeo)
(5) 257-6700 o (571) 602-1111 (America Latina)
1-800-88-0089 (Linea di supporto per l'Asia)

nl-NL

BELANGRIJKE VEILIGHEIDSINSTRUCTIES

Dit document bevat belangrijke veiligheids- en gebruiksinstructies.
Lees de instructies goed door en bewaar deze voor later gebruik.

Lees alle instructies en waarschuwingsmarkeringen op (1) de voertuiglader, (2) de batterij en (3) de draadloze RSM.

WAARSCHUWING

1. Verminder de kans op letsel door alleen gebruik te maken van de oplaadbare, door Motorola Solutions goedgekeurde batterijen die worden vermeld in Tabel 1. Andere batterijen kunnen exploderen, waardoor persoonlijk letsel of schade kan ontstaan.
2. Het gebruik van accessoires die niet worden aanbevolen door Motorola Solutions, kan leiden tot brand, een elektrische schok of letsel.
3. Vermijd de kans op brand, een elektrische schok of letsel door de voertuiglader niet te gebruiken als deze op enigerlei wijze defect of beschadigd is. Breng in dat geval de oplader naar een gekwalificeerde Motorola Solutions-servicemonteur.
4. Haal de voertuiglader niet uit elkaar; deze kan niet worden gerepareerd en er zijn geen vervangende onderdelen verkrijgbaar. Als u de voertuiglader uit elkaar haalt, kan er een elektrische schok of brand ontstaan.
5. Verminder de kans op een elektrische schok door de voertuiglader uit het stopcontact te trekken voordat u deze onderhoudt of reinigt.

Tabel 1

Kit-/onderdeelnummer	Platform/beschrijving
PMNN4461_	Standaard lithium-ionbatterij 1750M1800T

RICHTLIJNEN VOOR VEILIGE BEDIENING

- Apparatuur wordt gebruikt in voertuigen en in droge omstandigheden. Let erop dat er geen regen of sneeuw bij de apparatuur kan komen, bijvoorbeeld door een open voertuigruit.
- Zorg ervoor dat de draadloze RSM met bevestigde batterij en de batterij zelf droog zijn voordat u deze in de voertuiglader plaatst.
- De maximale omgevingstemperatuur van de spanningsbronapparatuur mag niet hoger zijn dan 60 °C.
- Zorg ervoor dat er geen voorwerpen of vloeistoffen in de apparatuur komen.

BEDRIJFSSPECIFICATIES

Voertuiglader
Ingangsspanningbereik: 10,8 t/m 33,0 Vdc

Oplaadinterface batterij
Maximale uitgangsspanning: 4,20 Vdc

Garantie

De voertuiglader valt onder de eenjarige, beperkte garantie van Motorola Solutions. Als uw oplader defect is, neemt u contact op met het Motorola Solutions-verkooppunt waar u het apparaat hebt gekocht. Bestel een vervangende laadset indien nodig.

Voor product-gerelateerde vragen kunt u contact opnemen met:
1-800-927-2744 (VS en Canada)
+49-30-6686-1555 (Europees reparatie- en onderhoudscentrum)
(5) 257-6700 of (571) 602-1111 (Latijns-Amerika)
1-800-88-0089 (ondersteuning Azië)

pt-PT

INSTRUÇÕES IMPORTANTES DE SEGURANÇA

Este documento contém instruções de segurança e funcionamento importantes. Leia estas instruções com atenção e guarde-as para consultar no futuro.

Antes de utilizar o carregador da bateria, leia todas as instruções e todas as chamadas de atenção existentes (1) no carregador para veículos, (2) na bateria e (3) no RSM sem fios.

AVISO

1. Para reduzir o risco de ferimentos, carregue apenas as baterias recarregáveis autorizadas pela Motorola Solutions indicadas na Tabela 1. Qualquer outra bateria poderá explodir e causar ferimentos ou danos.
2. A utilização de acessórios não recomendados pela Motorola Solutions pode resultar em risco de incêndio, choque elétrico ou ferimentos.
3. Para reduzir os riscos de incêndio, choque elétrico e ferimentos, não utilize o carregador para veículos se este apresentar qualquer quebra ou danos. Leve-o a um representante de serviços Motorola Solutions qualificado.
4. Não desmonte o carregador para veículos pois não pode ser reparado e não existem peças de substituição. A desmontagem do carregador para veículos pode resultar em risco de choque elétrico ou incêndio.
5. Para reduzir o risco de choque elétrico, desligue o carregador para veículos da tomada do isqueiro antes de qualquer operação de manutenção ou limpeza.

Tabela 1

Número do Kit (Peça)	Plataforma/Descrição
PMNN4461_	Bateria de iões de lítio padrão 1750M1800T

DIRETRIZES DE SEGURANÇA OPERACIONAL

- O equipamento deve ser utilizado num veículo e em condições sem água. Tenha cuidado para que a chuva ou a neve não alcancem o equipamento, por exemplo, através de uma janela aberta do veículo.
- Assegure-se de que o RSM sem fios com bateria incorporada ou bateria isolada está seco antes de o inserir no carregador para veículos.
- A temperatura ambiente máxima à volta do equipamento de fonte de alimentação não pode exceder os 60 °C.
- Evite que o equipamento entre em contacto com objetos estranhos ou líquidos.

ESPECIFICAÇÕES DE FUNCIONAMENTO

Carregador para veículos
Faixa de tensão de entrada: 10,8 Vdc a 33,0 Vdc

Interface de carregamento da bateria
Tensão de saída máxima : 4,20 Vdc

Garantia

O carregador para veículos está coberto pela garantia limitada de um ano da Motorola Solutions. Se o seu carregador apresentar algum defeito, contacte o representante da Motorola Solutions onde tiver adquirido o produto. Encomende um Kit de carregamento de substituição, se necessário.

Para questões relacionadas com produtos, contacte:
1-800-927-2744 (EUA e Canadá)
+49-30-6686-1555 (Centro de manutenção e reparação europeu)
(5) 257-6700 ou (571) 602-1111 (América Latina)
1-800-88-0089 (Linha de apoio ao concessionário na Ásia)

ru-RU

ВАЖНЫЕ ИНСТРУКЦИИ ПО ТЕХНИКЕ БЕЗОПАСНОСТИ

В настоящем документе содержатся важные инструкции по безопасной эксплуатации. Внимательно прочтите эти инструкции и сохраните для дальнейшего использования в качестве справки.

Прежде чем использовать зарядное устройство для аккумуляторов, ознакомьтесь со всеми инструкциями и выясните значение всех предупреждающих знаков на (1) автомобильном зарядном устройстве, (2) аккумуляторе и (3) беспроводном выносном микрофоне с динамиком (RSM).

ПРЕДУПРЕЖДЕНИЕ

1. Для снижения риска травм используйте зарядное устройство только для зарядки сертифицированных аккумуляторов Motorola Solutions, указанных в таблице 1. Зарядка аккумуляторов других типов может привести к взрыву и, как следствие, травмам и материальному ущербу.
2. Использование аксессуаров, не рекомендованных компанией Motorola Solutions, может стать причиной пожара, поражения электрическим током или травм.
3. Для снижения риска возникновения пожара, поражения электрическим током или получения травм не используйте автомобильное зарядное устройство, если в нем имеются какие-либо неполадки или повреждения. Передайте его квалифицированному представителю сервисной службы компании Motorola Solutions.
4. Не разбирайте автомобильное зарядное устройство: оно не подлежит ремонту, и запасные детали к нему не предусмотрены. Разборка автомобильного зарядного устройства может привести к поражению электрическим током или возникновению пожара.
5. Для снижения риска поражения электрическим током обесточьте автомобильное зарядное устройство перед проведением каких-либо операций по обслуживанию или чистке.

Табл. 1

Номер комплекта (детали)	Платформа/описание
PMNN4461_	Стандартный литий-ионный аккумулятор 1750M1800T

УКАЗАНИЯ ПО БЕЗОПАСНОЙ ЭКСПЛУАТАЦИИ

- Оборудование должно быть сухим при использовании в транспортном средстве. Обратите внимание, что снег или дождь могут попасть на оборудование, например, через открытое окно транспортного средства.
- Перед установкой в автомобильное зарядное устройство беспроводного RSM с аккумулятором или аккумулятора отдельно убедитесь, что они сухие.
- Температура окружающей среды вокруг блока питания не должна превышать 60°C.
- Обеспечьте защиту оборудования от попадания посторонних предметов и жидкостей.

РАБОЧИЕ ХАРАКТЕРИСТИКИ

Автомобильное зарядное устройство
Диапазон входного напряжения: от 10,8 до 33 В пост. тока

Интерфейс зарядки аккумулятора
Макс. выходное напряжение: 4,20 В пост. тока

Гарантия

На автомобильное зарядное устройство распространяется ограниченная гарантия Motorola Solutions на один год. При обнаружении дефекта зарядного устройства обратитесь к партнеру компании Motorola Solutions, у которого вы приобрели это устройство. При необходимости закажите замену комплекта зарядного устройства.

Для получения информации о продукте воспользуйтесь следующими контактами:

1-800-927-2744 (США и Канада)

+49-30-6686-1555 (Европейский центр по ремонту и обслуживанию)

(5) 257-6700 или (571) 602-1111 (Латинская Америка)

1-800-88-0089 (Служба поддержки дилеров в Азии)

uk-UA

ВАЖЛИВІ ПРАВИЛА ТЕХНІКИ БЕЗПЕКИ

Цей документ містить важливі інструкції щодо техніки безпеки й експлуатації. Уважно прочитайте ці інструкції та збережіть їх для подальшого використання.

Перш ніж почати використання зарядного пристрою, ознайомтеся з усіма інструкціями й попереджувальним маркуванням на
1) автомобільному зарядному пристрої, 2) акумуляторі,
3) бездротовому виносному мікрофоні з динаміком.

ПОПЕРЕДЖЕННЯ

1. Щоб зменшити ризик ушкоджень, використовуйте тільки акумулятори, схвалені компанією Motorola Solutions, які перелічені в таблиці 1. Інші акумулятори є вибухонебезпечними й можуть призвести до травмування або пошкодження майна.
2. Використання аксесуарів, не рекомендованих компанією Motorola Solutions, може призвести до займання, ураження електричним струмом або травмування.
3. Щоб зменшити ризик займання, ураження електричним струмом чи травмування, не використовуйте несправні або пошкоджені автомобільні зарядні пристрої. Передайте їх до сертифікованого представництва компанії Motorola Solutions із сервісного обслуговування.
4. Не розбирайте автомобільний зарядний пристрій – він не підлягає ремонту, а несправні частини не заміняються. Розбирання автомобільного зарядного пристрою пов'язане з ризиком ураження електричним струмом чи займання.
5. Щоб зменшити ризик ураження електричним струмом, перед виконанням будь-яких операцій із технічного обслуговування або чищення відключайте автомобільний зарядний пристрій від гнізда адаптера прикурювача (CLA).

Табл.1.

Номер комплекту (деталі)	Платформа/опис
PMNN4461_	Літій-іонний акумулятор стандарту 1750M1800T

УКАЗІВКИ ЩОДО БЕЗПЕЧНОЇ ЕКСПЛУАТАЦІЇ

- Пристрій має бути сухим і використовуватись у транспортному засобі. Пам'ятайте, що сніг або дощ можуть потрапити на пристрій, наприклад через відкрите вікно транспортного засобу.
- Перед установленням бездротового виносного мікрофона з динаміком (з акумулятором або без нього) в автомобільний зарядний пристрій упевніться, що вони сухі.
- Температура навколишнього середовища джерела живлення не повинна перевищувати 60°C (140°F).
- Уникайте потрапляння сторонніх предметів або рідин в обладнання.

ЕКСПЛУАТАЦІЙНІ ХАРАКТЕРИСТИКИ

Автомобільний зарядний пристрій
Діапазон вхідної напруги: 10,8–33,0 В пост. струму

Інтерфейс заряджання батареї
Максимальна вихідна напруга: 4,20 В пост. струму

Гарантія

На автомобільний зарядний пристрій поширюється обмежена однорічна гарантія Motorola Solutions. У разі виявлення дефектів зарядного пристрою зверніться до партнера компанії Motorola Solutions, у якого було придбано виріб. У разі потреби замовте комплект зарядного пристрою на заміну.

Відповіді на запитання щодо свого виробу ви можете отримати за такими номерами:

1-800-927-2744 (США й Канада)
+49-30-6686-1555 (Європейський центр ремонту й обслуговування)
(5) 257-6700 чи (571) 602-1111 (Латинська Америка)
1-800-88-0089 (Лінія підтримки дилера в Азії)

PRODUCT CONFIGURATION

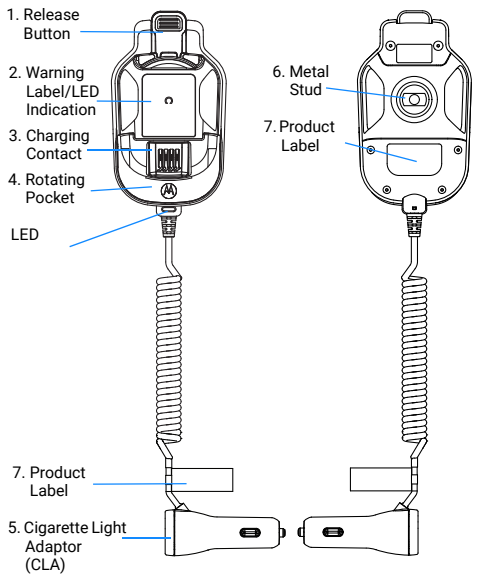

INSTALLATION

Install Mounting Bracket (HLN9073_)
Installer le support de montage (HLN9073_)
Instalación del soporte de montaje (HLN9073_)
Instalar suporte de montagem (HLN9073_)
오장착용 받침대 설치(HLN9073_)
Anbringen der Halterung (HLN9073_)
Instalación del soporte de montaje (HLN9073_)
Installer le support de montage (HLN9073_)
Installare la staffa di montaggio (HLN9073_)
Plaats montagebeugel (HLN9073_)
Instale o suporte de montagem (HLN9073_)
Монтажный кронштейн (HLN9073_)
Установлення монтажного кронштейна (HLN9073_)

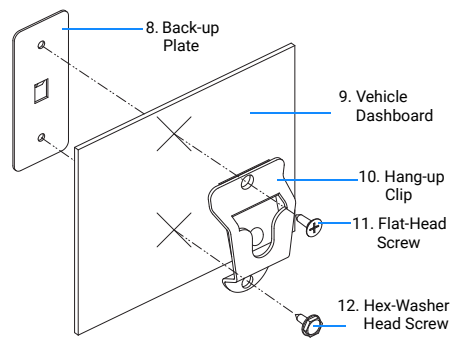

OPERATION INSTRUCTION

Attach (■) and Remove (■) Charger

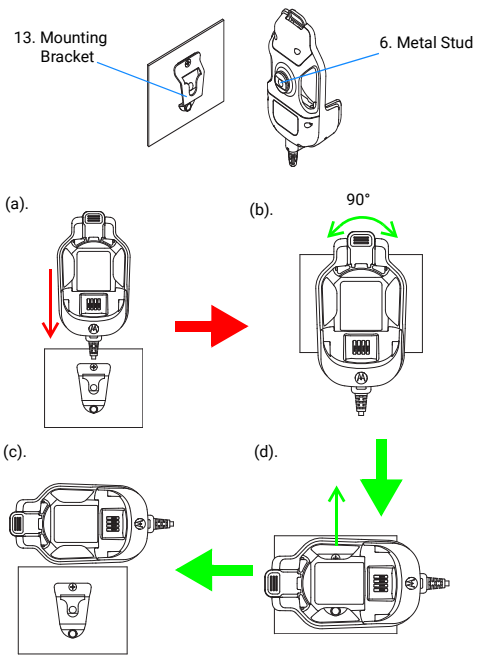

Attach (■) and Remove (■) RSM

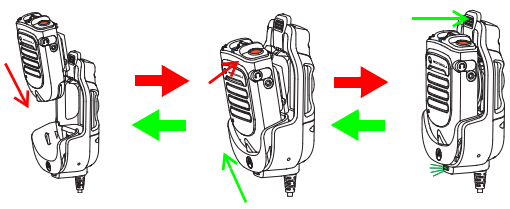

Attach (■) and Remove (■) Battery

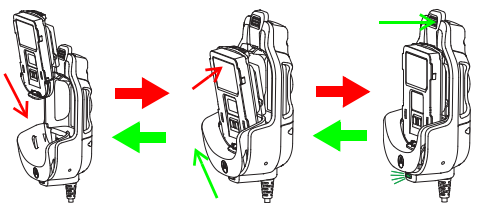

Swivel clip position when when mount to charger
Posicione el sujetador giratorio cuando monte el cargado
Posição do clipe giratório ao montar no carregado
Position du clip pivotant lors de la fixation au chargeu
충전기에 장착할 때 회전 클립 위치
Position des Drehclips bei Montage am Ladegerä
Position du clip pivotant pour le montage sur le chargeur
Gire la posición del clip al montar el cargador
Posizione della clip con meccanismo girevole quando il dispositivo è inserito nel caricatore
Rode a posição da mola quando montar no carregador
Draaibare clippositie indien gemonteerd op lader

Поверните зажим при установке в зарядное устройство
Положення поворотного затискача під час монтажу на зарядному пристрої

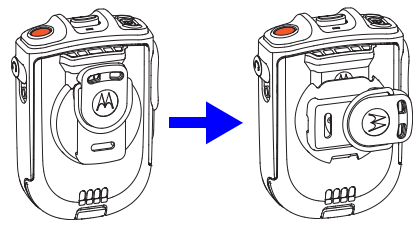

Horizontal	Horizontal
Horizontal	Orizzontale
Horizontal	Horizontal
Horizontal	Horizontaal
가로	Горизонтальное положение
Horizontal	Горизонтальне положення

Indicator	Description		
1	Release Button	Botón de liberación	Botón de liberación
	Botão de liberação	탈착 버튼	Entriegelungstaste
	Botón de liberación	Bouton de déverrouillage	Pulsante di rilascio
	Ontgrendelingsknop	Botão de desbloqueio	Кнопка разблокировки
	Кнопка розблокування		
2	Warning Label/ LED Indication	Étiquette d'avertissement/ Voyant DEL	Etiqueta de advertencia/ Indicación LED
	Etiqueta de aviso/ indicação de LED	경고 라벨 / LED 표시	Warnhinweis/ LED-Anzeige
	Etiqueta de advertencia/ Indicación LED	Étiquette d'avertissement/ indicateur LED	Etichetta di attenzione/ Indicazione LED
	Waarschuwingsetiket /LED-indicatie	Etiqueta de aviso/ Indicador LED	Предупреждающая этикетка/ светодиодный индикатор
	Попереджувальна етикетка/ світлодіодна індикація		
3	Charging Contact	Contact de charge	Contacto de carga
	Contatos do Carregador	충전 접촉부	Ladekontakt
	Contacto de carga	Contact de chargement	Contatto per ricarica
	Contactpunten voor opladen	Contacto de carregamento	Зарядный контакт
	Зарядний контакт		
4	Rotating Pocket	Pochette pivotante	Compartimento giratorio
	Compartimento giratório	회전형 포켓	Drehbare Aussparung
	Cavidad giratoria	Compartiment pivotant	Alloggiamento girevole
	Roterend compartiment	Espaço rotativo	Подвижный разъем
	Обертальний роз'єм		
5	Cigarette Light Adaptor (CLA)	Adaptateur pour allume-cigare (CLA)	Adaptador de luz para el encendedor (CLA)
	Adaptador para Acendedor de Cigarros (CLA)	시가 라이트 어댑터 (CLA)	Adapter für den Zigarettenanzünder
	Adaptador para encendedor de cigarrillos (CLA)	Adaptateur allume-cigare	Adattatore accendisigari (CLA)
	Adapter sigarettenaansteker (CLA)	Adaptador para isqueiro (CLA)	Адаптер прикуривателя
	Адаптер прикурювача (CLA)		
6	Metal Stud	Goujon en métal	Perno de metal
	Prisioneiro de metal	금속 스터드	Metallstift
	Tornillo metálico	Fixation métallique	Supporto di aggancio
	Metalen boutje	Perno metálico	Металлический штифт
	Металеве кріплення		
7	Product Label	Étiquette de produit	Etiqueta de producto
	Rótulo do produto	제품 라벨	Produktetikett
	Etiqueta del producto	Étiquette du produit	Etichetta del prodotto
	Productetiket	Etiqueta de produto	Этикетка продукта
	Етикетка виробу		
8	Back-up Plate	Plaque de soutien	Placa de respaldo
	Placa reserva	백업 플레이트	Halteplatte
	Placa de apoyo	Plaque de support	Piastra di fissaggio
	Steunplaat	Placa de apoio	Опорная пластина
	Опорна пластина		
9	Vehicle Dashboard	Tableau de bord du véhicule	Salpicadero del vehículo
	Painel do veículo	차량 대시보드	Armaturenbrett des Fahrzeugs
	Panel del vehículo	Tableau de bord du véhicule	Cruscotto del veicolo
	Dashboard voertuig	Tablier do veículo	Приборная панель транспортного средства
	Панель приладів транспортного засобу		
10	Hang-up Clip	Pince de fixation	Clip de sujeción
	Clip de sujeción	걸이 클립	Aufhänge-Clip
	Clip para colgar	Support de fixation	Clip di aggancio
	Ophangclip	Clip de suspensão	Подвесной держатель
	Підвісний затискач		
11	Flat-Head Screw	Vis à tête plate	Tornillo cabeza plana
	Parafuso de cabeça plana	플랫 헤드 나사	Flachkopfschraube
	Tornillo plano	Vis à tête plate	Vite a testa piatta
	Platkopschroef	Parafuso de cabeça chata	Винт с плоской головкой
	Гвинт із пласкою головкою		
12	Hex-Washer Head Screw	Vis à tête hexagonale à embase	Tornillo cabeza hexagonal
	Parafuso de cabeça sextavada	육각 와셔 헤드 나사	Sechskantschraube
	Tornillo con cabezal macho hexagonal	Vis à tête hexagonale	Vite a testa esagonale con rondella
	Hex-Washer-kopschroef	Parafuso sextavado	Винт с шестигранной головкой
	Гвинт із шестигранною головкою		
13	Mounting Bracket	Support de montage	Soporte de montaje
	Suporte de montagem	장착용 받침대	Halterung
	Soporte de montaje	Support de montage	Staffa di montaggio
	Montagebeugel	MSuporte de montagem	Монтажный кронштейн
	Монтажний кронштейн		
■	Attach	Fixation	Montar
	Anexar	장착	Befestigen
	Conecte	Fixation	Inserimento
	Aanbrengen	Coloque	Присоединение
	Під'єднання		
■	Remove	Retrait	Quitar
	Remova	분리	Entfernen
	Retire	Retrait	Rimozione
	Verwijderen	Remova	Извлечение
	Виймання		

FOR MORE INFORMATION, VISIT

www.motorolasolutions.com/LongRangeWireless